Becken Skin 400 Gun Metal Unterbau

Edelstahlspülen

Code: 4456 846

EINZELHEITEN

Einbaurand	Unterbau
Farbgebung	Gun Metal
Finish	PVD
Material	Edelstahl AISI 304
Textur	Gebürstet
Basis	45 cm
Abmessungen	440x440 mm
Serienmäßige Ausstattung	Befestigungshaken, Dichtung, Abfluss, Überlauf und Siphon, im Karton verpackt
Mischbatteriebohrungen	Standardmäßig ohne Bohrung

Einbauöffnung	Siehe Datenblatt (für alle FT/FTS- und Unterbau-Modelle)
Abtropffläche	Nein
Breite	44 cm
Beckengröße	400 x 400 mm
Anzahl der Becken	1 Becken
Abfluss	Abfluss SPACE 3,5“
Anmerkungen:	Da das Produkt aus einer einzigen Stahloberfläche ohne Fugen und Spalten besteht, ist die Verwendung der Abfallentsorgung und des automatisch gesteuerten Abflusses nicht zulässig.

MERKMALE

EINE STAHLOBERFLÄCHE OHNE SCHWEIßNÄHTE	Der Abfluss und der Überlauf aus dem Spülbecken geformt. Das Produkt besteht daher aus einer einzigen nahtlosen Stahloberfläche ohne Lücken und Zwischenräume. Ein großer Vorteil im Hinblick auf die Hygiene.
GUN METAL	Das Gun-Metal-Finish durch die Behandlung von Stahl mit einem physikalischen Verfahren namens PVD (Physical Vapor Deposition) erzielt, bei dem Edelmetallpartikel auf der Oberfläche abgeschieden werden. Das Ergebnis ist ein einzigartiger und raffinierter ästhetischer Effekt und eine Verbesserung der mechanischen Eigenschaften des Stahls, der widerstandsfähiger gegen Stöße und Kratzer ist.
ABFLUSS SPACE	Der Deckel aus rostfreiem Stahl verleiht dem Ablauf ein minimalistisches Aussehen. Space braucht außerdem wenig Platz und ermöglicht eine optimale Nutzung des Raums unter der Spüle.
PLATZSPARENDES SYSTEM	Der Abfluss und der Siphon sind so konzipiert, dass möglichst viel Platz im Untertischbereich bleibt, was heute bei Abfalltrennsystemen immer wichtiger wird.
SPÜLBECKEN	Stahlstärke 1 mm. Eine beachtliche Dicke, die maximale Robustheit für Spülen garantiert, die die Zeichen der Zeit nicht kennen.

SPÜLBECKEN MIT ENGEM RADIUS	Quadratische Spülen mit modernem Design und erhöhtem Fassungsvermögen. Für minimale Ästhetik in Kombination mit maximaler Praktikabilität.
TIEFES BECKEN	Spülbecken, die dank einer fortschrittlichen Produktionstechnologie eine beachtliche Tiefe von mehr als 20 cm erreichen und eine große Kapazität und Zweckmäßigkeit bei allen Spülvorgängen bieten.
UMLAUFENDER ÜBERLAUF	Der Überlauf ist ein allgegenwärtiges Sicherheitsmerkmal bei Foster-Spülbecken, das verhindert, dass das Wasser aus dem Becken überläuft, wenn man es einmal vergisst. Die Lösung des Randablaufs verbessert die Ästhetik dank ihrer quadratischen und essentiellen Form.

TECHNISCHE DATEN

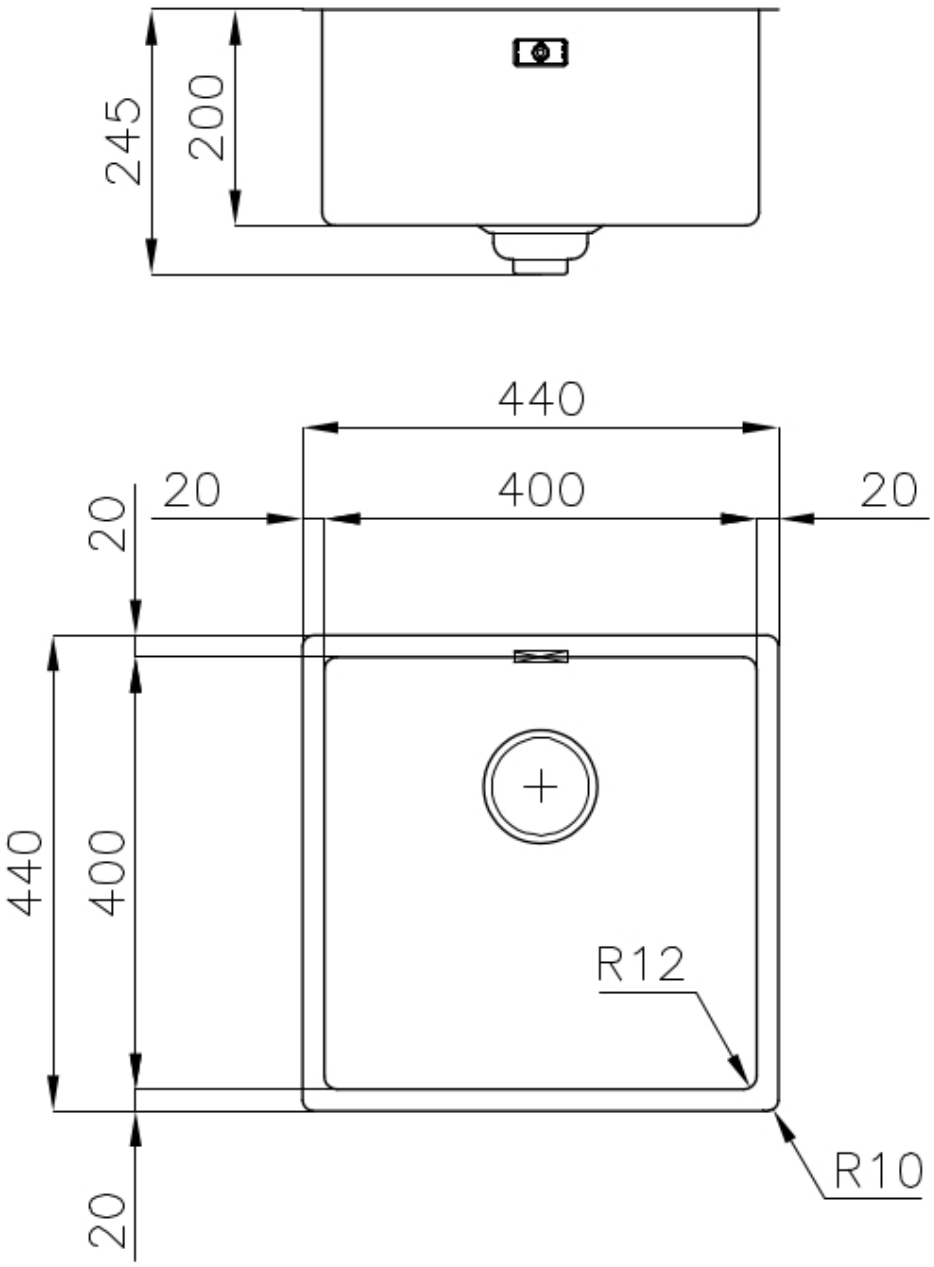
245
200
440
20
400
20
20
440
400
R12
R10
20

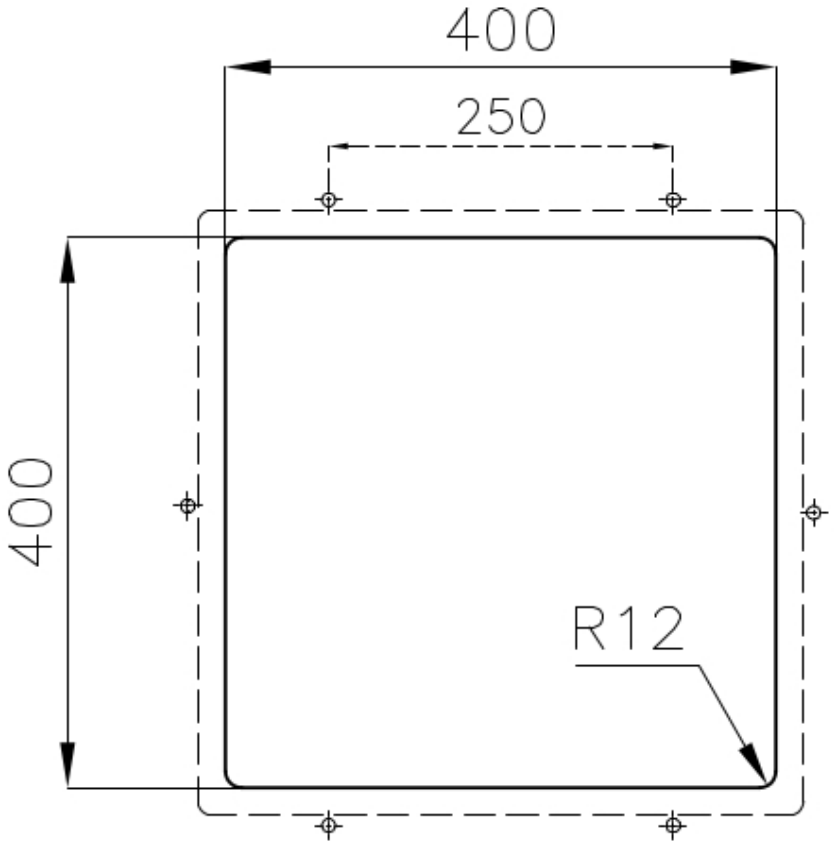
400
250
400
R12

GALERIE

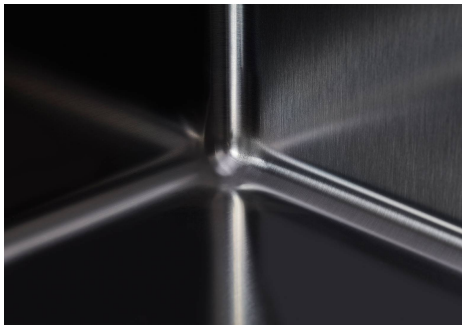

OPTIONALES ZUBEHÖR

Schneidebrett aus Glas
8631 300

Schneidebrett Twin aus HPDE
8644 101

Schneidebrett Twin aus Iroko-Holz mit Küchensieb aus Edelstahl
8644 044

Weiße Wanne
8153 100

Satz Reibe mit Halterung für Ring und Auffangschale
8159 101
* nur in Kombination mit dem Zubehör 8644 101

Perforierte Edelstahlwanne
8151 000
* nur in Kombination mit dem Zubehör 8644 101

Edelstahlkorb
8611 000

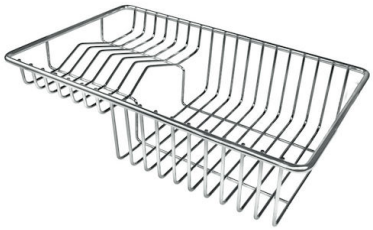

Tellerkorb aus Edelstahl
8100 303
* nur in Kombination mit dem Zubehör 8644 101

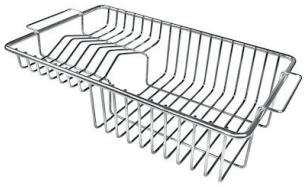

Tellerkorb aus Edelstahl
8100 201

PAARUNGEN

Mischbatterie Omega Matt Black
8497 606

Mischbatterie Omega Plus Matt Black
8498 626

Mischbatterie Skin Gun Metal
8424 856

VELA PLUS GUN METAL satiniert
8498 126